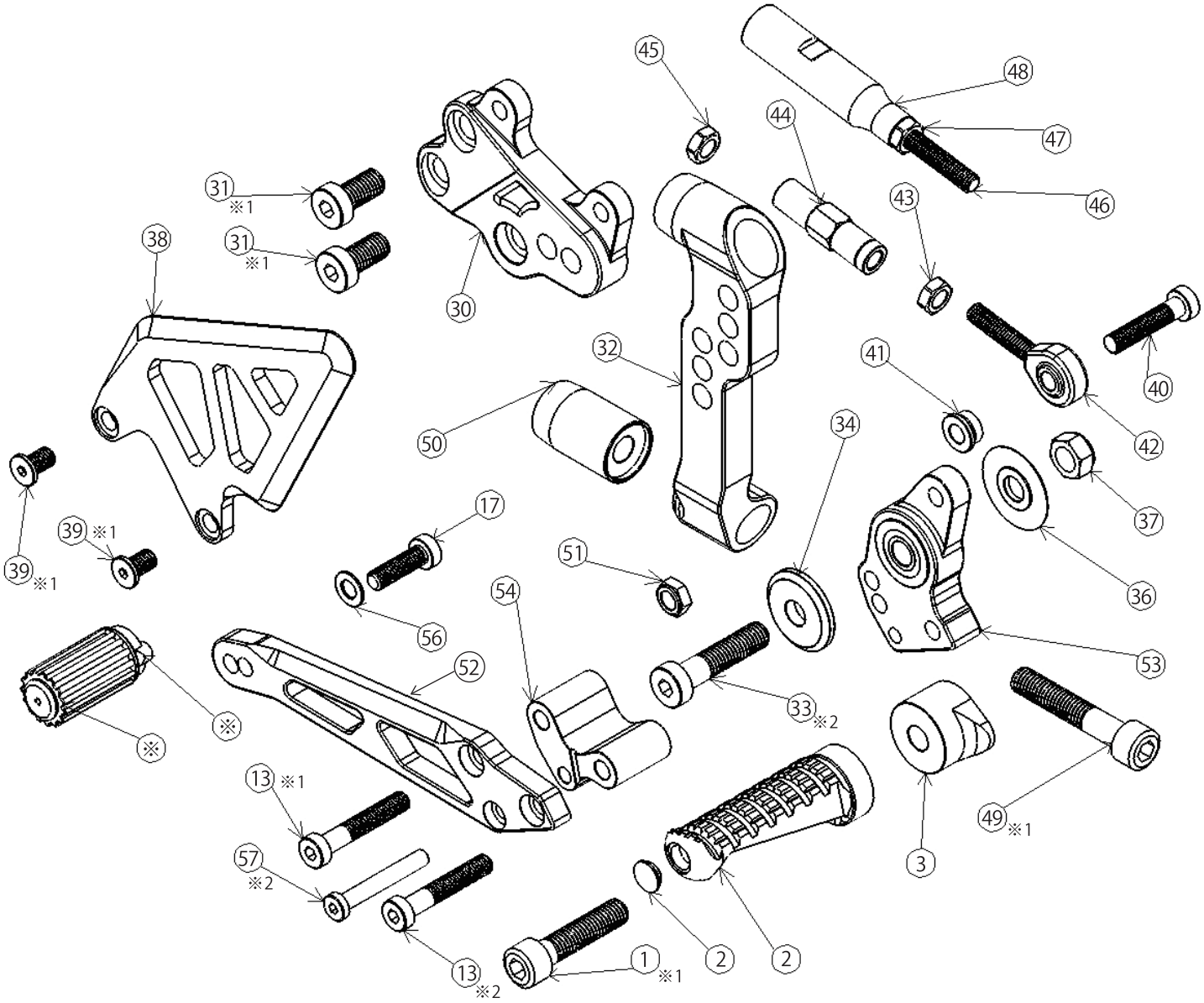

副品番	商品名
-02	MFJ 対応ｶｯﾄﾊﾞｰ 70mm (ｴﾝﾄﾞｷｬｯﾌﾟ付)
-52PO/WT/BK	ﾁｪﾝｼﾞﾍﾟﾀﾞﾙA(1299/
-53PO/WT/BK	ﾁｪﾝｼﾞﾍﾟﾀﾞﾙB(1299/) ﾍﾞｱﾘﾝｸﾞ込)
-54PO/WT/BK	ﾁｪﾝｼﾞﾍﾟﾀﾞﾙｹﾞﾀ(1299)
-50PO/WT/BK	ﾍﾞｰｽﾌﾞﾗｹｯﾄｶﾗｰL
-03PO/WT/BK	偏心ｶﾗｰ
-32PO/WT/BK	ﾍﾞｰｽﾌﾞﾗｹｯﾄL
-30PO/WT/BK	ｽﾃｯﾌﾟﾍﾞｰｽL
-38PO/WT/BK	ﾋｰﾙｶﾞｰﾄﾞL
-41PO/WT/BK	ﾋﾟﾛｶﾗｰB(13.8/L6)
-34	SUSﾍﾟﾀﾞﾙｶﾗｰQ(4T)OUT
-36	SUSﾍﾟﾀﾞﾙｶﾗｰ(2T)OUT
-37	ﾕﾆｸﾛﾛｯｸﾅｯﾄ M8
-42	ﾛｯﾄﾞｴﾝﾄﾞ
-48WT	ｼﾌﾄﾛｯﾄﾞ(1299/L60)
-44WT	ｼﾌﾄﾛｯﾄﾞ(L38)
-57	六角穴低頭ﾎﾞﾙﾄ M5/L35

副品番	商品名
-13	六角穴低頭ﾎﾞﾙﾄ M6/L35
-39	六角穴極低頭ﾎﾞﾙﾄ M6/L10
-40	六角穴低頭ﾎﾞﾙﾄ M6/L28
-17	六角穴低頭ﾎﾞﾙﾄ M6/L20
-33	六角穴低頭ﾎﾞﾙﾄ M8/L35
-31	六角穴低頭ﾎﾞﾙﾄ M8/L16
-01	SUSｷｬｯﾌﾟﾎﾞﾙﾄ M8/L35
-49	SUSｷｬｯﾌﾟﾎﾞﾙﾄ M8/L50
-56	SUS 丸ﾜｯｼｬｰ M6×10.0×0.8
-46	SUSﾎｰﾛｰﾈｼﾞ M6/L40
-45,47	SUS 薄型ﾅｯﾄ M6R
-43	SUS 薄型ﾅｯﾄ M6L
-51	SUS 薄型ﾛｯｸﾅｯﾄ M6
※ops-1skPO/WT/BK	ﾍﾟﾀﾞﾙ先可変 (S)＋ゴム S
※ops-rubber	ゴム S のみ

※1　中強度のﾈｼﾞﾛｯｸ剤（ﾛｯｸﾀｲﾄ242、243 推奨）を塗布してください。
※2　高強度のﾈｼﾞﾛｯｸ剤（ﾛｯｸﾀｲﾄ262、263 推奨）を塗布してください。