Multistrada1260　ライディングステップキットについて

この度はアエラ製品をお買い上げいただき、誠にありがとうございます。
本製品の取り付けには重要保安部品周りの作業を含みますので、専門の知識・技術を持たれる方に作業を依頼して下さい。

AE-10090

参考作業時間：50min





ステップベースの取り付け位置

・前上　：　25mm前、10mm上

・前下　：　25mm前、0mm

・後上　：　15mm前、10mm上

・後下　：　15mm前、0mm

※締め付けトルク：18Nm
※ロックタイト243（中強度）相当推奨



ペダル先位置変更

・ペダル先を任意の位置にスライドさせることで、ペダルとステップバーとの距離を調整する事ができます。

※ロックタイト243（中強度）相当推奨

取り付けにあたってのご注意

・走行直後は、各パーツが熱くなり火傷の危険性があります、必ず冷えている状態で作業を行って下さい。
・作業は必ず安全な場所で車体を安定させ、十分注意して作業を行って下さい。
・メンテナンス不良、取り付け作業上の不備、誤った使用での保証は致しません。
・本製品の取り付け後の返品はお受けできません。
・金属部品のエッジ、角などには注意して下さい。
・部品の曲がり、変形などが発生した場合は速やかに補修を行って下さい。
・組み付け作業を行う際はメーカー発行のサービスマニュアル（整備要領書）を熟読し各部の締め付けトルクを守って下さい。

※締め付け参考トルクはネジが緩まない事を保証するものではありません。
※取り付け後、走行中の振動によって必ずネジは緩みます定期的に点検、増し締めを行って下さい。
※何か問題が発生した場合は、速やかに使用を中止し、カスノモーターサイクル　アエラ事業部までご連絡下さい。

Multistrada1260 ライディングステップキット組み付け要項 ①

※作業時は平坦な場所でメンテナンススタンドを使用して下さい。
※推奨二硫化モリブデングリス：shell HDX2

【A】 左（チェンジ）側

※クイックシフトユニットはそのままでロッドエンドを付属品に
交換して下さい。位置関係は要項②を参照。

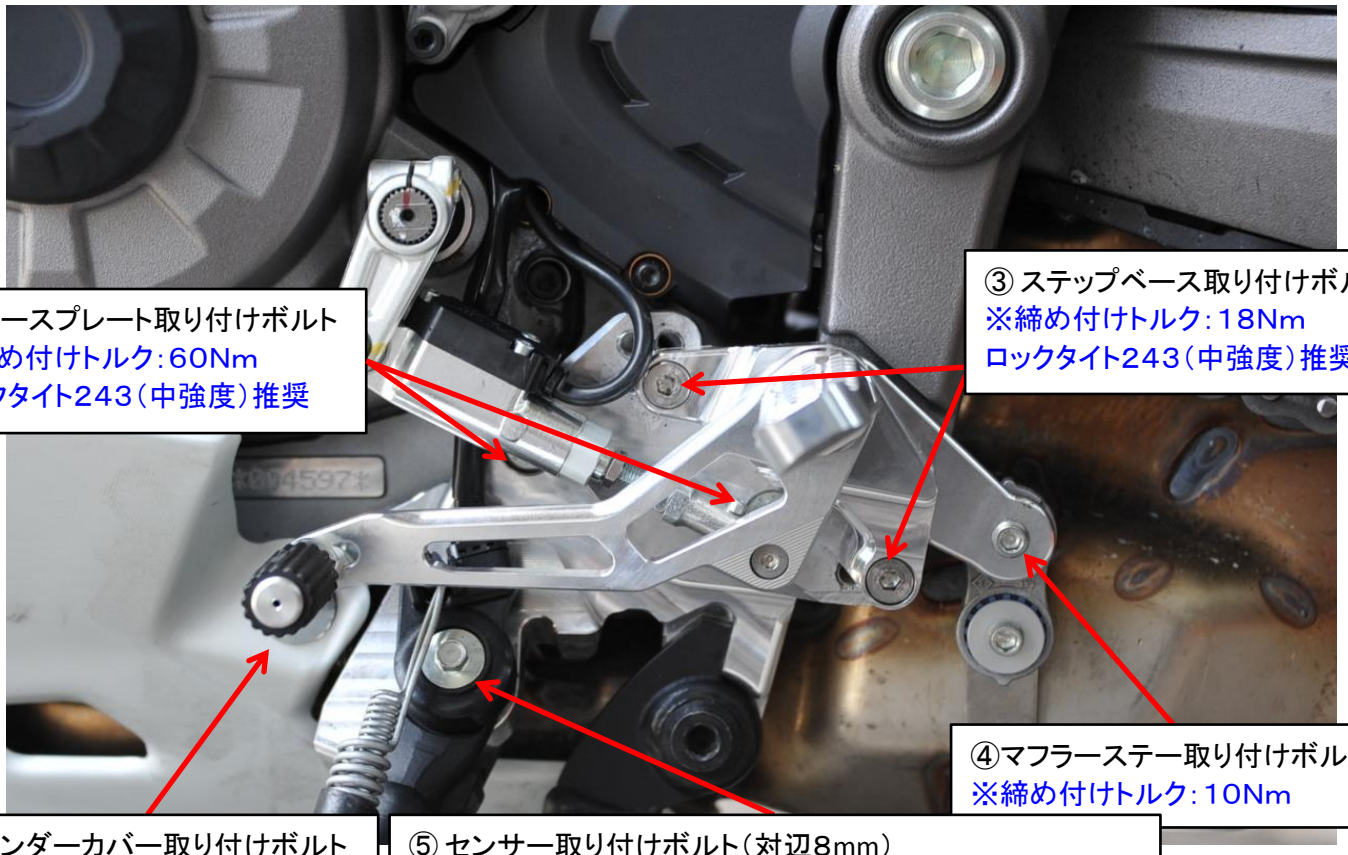

① ベースプレート取り付けボルト
※締め付けトルク：60Nm
ロックタイト243（中強度）推奨

③ ステップベース取り付けボルト
※締め付けトルク：18Nm
ロックタイト243（中強度）推奨

④マフラーステー取り付けボルト
※締め付けトルク：10Nm

② アンダーカバー取り付けボルト
※締め付けトルク：20Nm
ロックタイト243（中強度）推奨

⑤ センサー取り付けボルト（対辺8mm）
※締め付けトルク：5Nm、ロックタイト243（中強度）推奨
⑥サイドスタンド取り付けボルト・ナット
※締め付けトルク：18Nm

1）センタースタンドが付いている車両はスプリング、左右の取り付けボルトを外し、センタースタンドを取り外して下さい。

2）サイドスタンドのスプリングを外し、⑤のボルトを外し、スイッチを取り外して下さい。
次にスイッチの下にある⑥の箇所の裏のナット、そしてボルトの順に外し、サイドスタンドを取り外して下さい。

3）純正のステップを取り外して下さい。
※取り外した純正ボルトは再使用します。

4）クイックシフトユニットについているロッドエンドを付属のロッドエンドに交換し、ベースブラケットLhを取り付けて
①、②、④のボルトを締め込んで下さい。

5）ステップベースを取り付け③のボルトを締め込んで下さい。

6）ペダル先の高さをロッドエンドを回転させて調整してから、チェンジペダルに取り付けナットで固定して下さい。

7）サイドスタンドを元通りに戻して下さい。
※サイドスタンドの取り付け穴、及びスライド部分へ二硫化モリブデングリスを塗布して下さい
※センサーを取り付ける際、センサー裏側についている突起をスタンド側の穴にはめ込んで下さい。

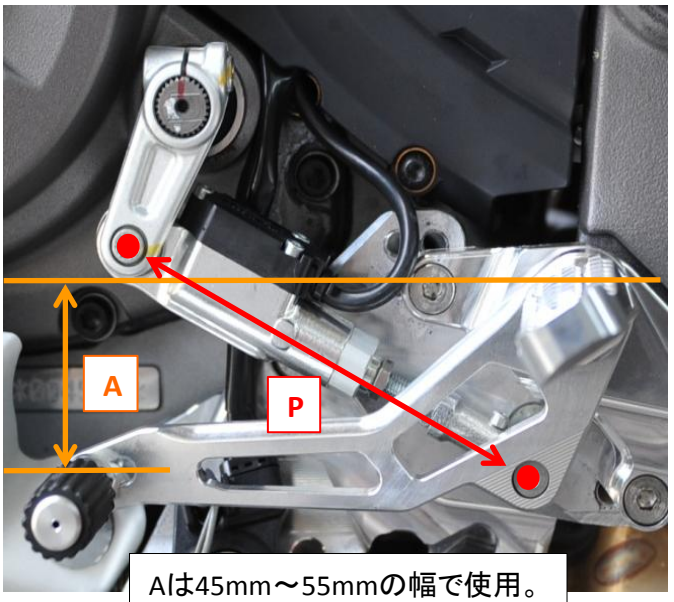

Aは45mm～55mmの幅で使用。
推奨は50mm。

「付属ロッドエンド」

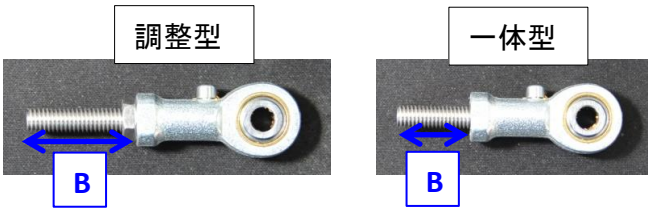

ポジション	P	A	B	備考
前上	111	50	20	※1
前下	115	50	25	※2
後上	120	50	28	
後下	125	50	30	

（単位mm）

※1　一体型を使用
※2　Aを45mmに設定する場合に限り一体型を使用
※　一体型を使用する場合は調整型からナットを一つだけ外して使用する。

【B】 右（ブレーキ）側

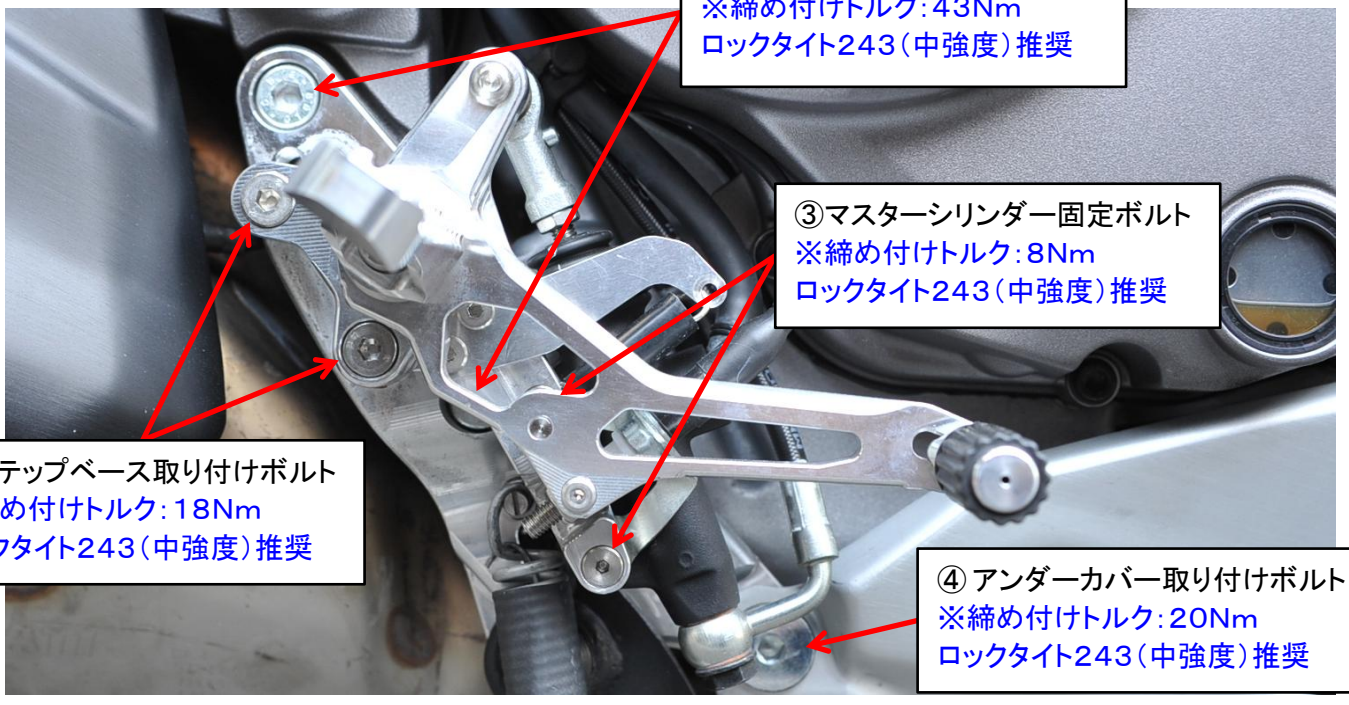

Multistrada1260 ライディングステップキット組み付け要項 ③

1）純正のステップを取り外し、ステップからマスターシリンダーとスイッチステーを取り外して下さい。
※この際、ストップスイッチをステーから外さないで下さい。

2）AELLA製のベースプレートを取り付けて①、④のボルトを締め込んで下さい。

3）スプリングフックプレートにスプリングを引っかけ、プッシュロッドの付き出しを36mm程度に仮調整して下さい。

4）マスターシリンダーにプッシュロッドを差し込み、ステップベースを取り付け②、③のボルトを締め込んで下さい。

5）付属のペダルストッパーを取り付け、リターンスプリングをペダル側へも引っかけて下さい。
※取り付けにはネジロック剤（中強度）を使用して下さい。

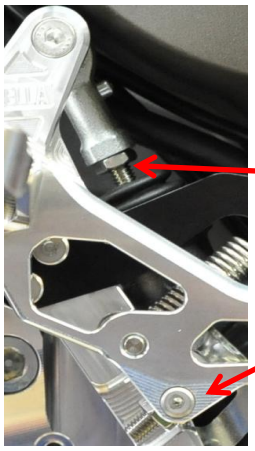

② プッシュロッドをラジオペンチ等で回転させ、ブレーキの遊びを調整し、
ナットで締め込んで下さい。遊びは2～3mm程度に調整して下さい。
※遊びの量が適切でないとブレーキのロックやエア噛みの原因となります。

① ペダルストッパーを回転させ、ペダル先の高さを調整し、
ナットで締め込んで下さい。

6）ペダル先の高さの調整とブレーキの遊びの調整を①、②の順で行って下さい。

7）センタースタンドを取り付ける場合は、純正のスプリングポストを外し、付属のM6ワッシャーを使いベースプレートの取り付け穴に取り付けて下さい。センタースタンドが付属していない場合はスプリングポストの位置にカバーキャップがついていますのでAELLA製のベースプレートに付け替えて下さい。
※左右の取り付けボルトは締め付けトルク：50Nm、脱脂後ネジロック剤（中強度）を使用して下さい。

〇取り付け後、ブレーキ及びストップランプの作動や各部の干渉、締め忘れが無いかなどの確認を行ってください。

※初回を含め、定期的に動作やネジの緩みなどを点検し、必要に応じて増し締めや調整を行ってください。
※何か問題が発生した場合は、速やかに使用を中止し弊社までご連絡下さい。

アルマイト製品について

・アルミニウムの表面を電気化学的に酸化させ、皮膜を生成させたものです。
・着色アルマイトについては塗装の様な微妙な調色はできません。 また使用するアルミの材料によっても色が違ってきます。
・着色アルマイトは、紫外線、熱、薬品、洗剤などの要因で色褪せやひび割れが発生します。
・アルマイト厚みは、0．005mm～0．02mmと非常に薄い為、部品同士が擦れる箇所や
乗車時にブーツが擦れる箇所で摩耗し下地のアルミ表面が現れます。
・アルマイト処理を行う際に部品を保持する部分（接点）には色が付かない場合があります。

以上はアルマイト処理の性質で避けられない為、クレーム対象にはなりません。予めご了承下さい。

Multistrada 1260 ライディングステップキット Lh （左側）

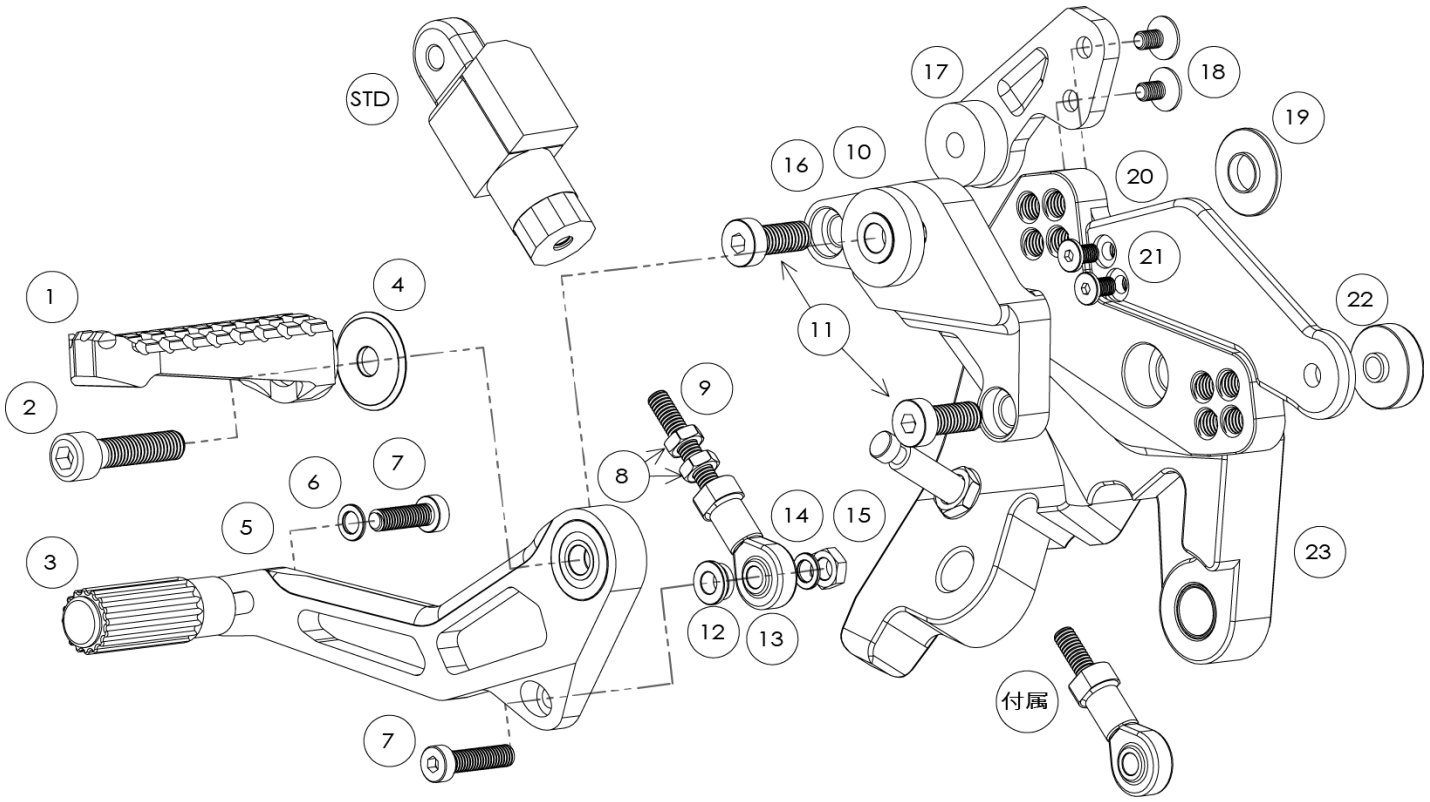

No.	パーツ名	数量	備考	No.	パーツ名	数量	備考
1	フラットタイプ ステップバー85mm	1		13	ロッドエンド M6 ♀	1	
2	六角穴付きボルトM8L40	1	※2	14	SUS ワッシャ M6×11.5×0.8	1	
3	ペダル先L可変ゴム付	1		15	薄型ロックナット M6	1	
4	SUSﾍﾟﾀﾞﾙｶﾗｰC(2T)OUT	1		16	ステップベース L	1	
5	チェンジペダル	1		17	アンダーカバーステー	1	
6	SUS 丸ワッシャ M6	1		18	六角穴付き皿ボルトM6L15	2	※1
7	六角穴付き低頭ボルトM6L25	2	※1	19	ベースブラケットカラー L	1	
8	M6ナット（3種）	2		20	マフラーステー	1	
9	鉄 ﾎｰﾛｰ M6L40	1		21	六角穴付き極低頭ボルトM5L12	2	※1
10	SUSﾍﾟﾀﾞﾙｶﾗｰM(7T)IN	1		22	マフラーステーカラー	1	
11	六角穴付き低頭ボルトM8L20	2	※1	23	ベースブラケット L	1	
12	ピロカラー 6mm	1		付属	ロッドエンド M6 ♀ + 鉄 ﾎｰﾛｰM6L35	1	※3

STD⇒純正ステップに付いている部品を使用する。

※1：ネジロック剤塗布（ロックタイト243、ビブラタイト121 中強度相当推奨）

※2：ネジロック剤塗布（ロックタイト263、ビブラタイト140 高強度相当推奨）

※3：取み付け要項 ②を参照

Multistrada 1260 ライディングステップキット Rh （右側）

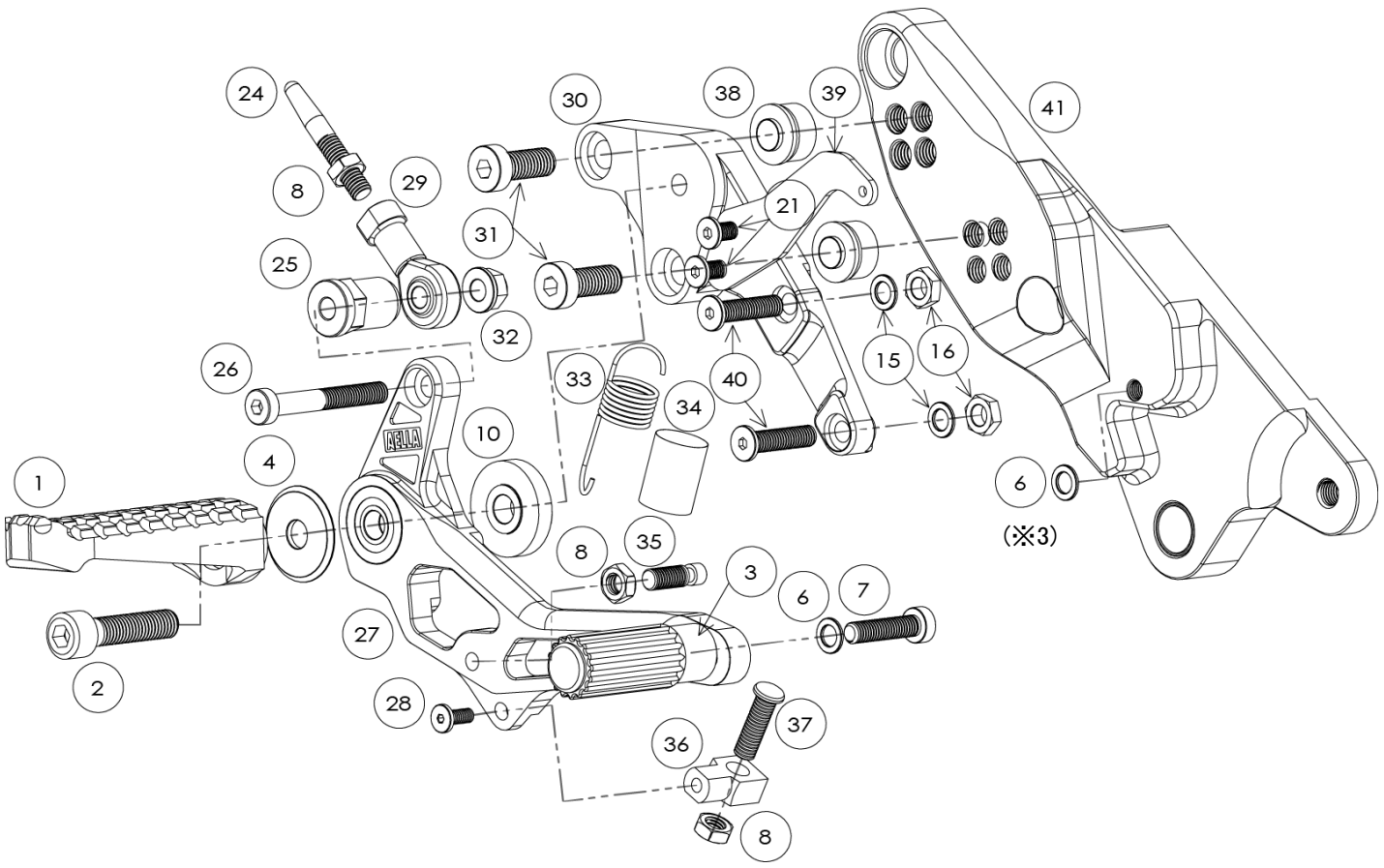

No.	パーツ名	数量	備考	No.	パーツ名	数量	備考
1	フラットタイプ ステップバー85mm	1		28	六角穴付き極低頭ボルトM4L10	1	※1
2	六角穴付きボルトM8L40	1	※2	29	ロッドエンド♀ M6	1	
3	ペダル先L可変ゴム付	1		30	ステップベース R	1	
4	SUSﾍﾟﾀﾞﾙｶﾗｰC(2T)OUT	1		31	六角穴付き低頭ボルトM8L30	2	※1
6	SUS 丸ワッシャ M6	2		32	フランジロックナットM6	1	
7	六角穴付き低頭ボルトM6L25	1	※1	33	リターンスプリング E669	1	
8	M6ナット(3種)	3		34	スプリングカバー	1	
10	SUSﾍﾟﾀﾞﾙｶﾗｰM(7T)IN	1		35	SUSスプリングポスト620S	1	※1
15	SUS ワッシャ M6×11.5×0.8	2		36	ペダルストッパーベース	1	
16	薄型ロックナット M6	2		37	ペダルストッパー L25	1	
21	六角穴付き極低頭ボルトM5L12	2	※1	38	ステップベースカラー R	2	
24	SUSプッシュロッド 46mm	1		39	スプリングフックステー	1	
25	ブレーキペダルSPLナット(22.5mm)	1		40	六角穴付き極低頭ボルトM6L25	2	
26	六角穴付き低頭ボルトM6L45 (全ネジ)	1		41	ベースブラケット R	1	
27	ブレーキペダル	1					

※1：ネジロック剤塗布（ロックタイト243、ビブラタイト121 中強度相当推奨）

※2：ネジロック剤塗布（ロックタイト263、ビブラタイト140 高強度相当推奨）

※3：センタースタンド装着時にのみ使用