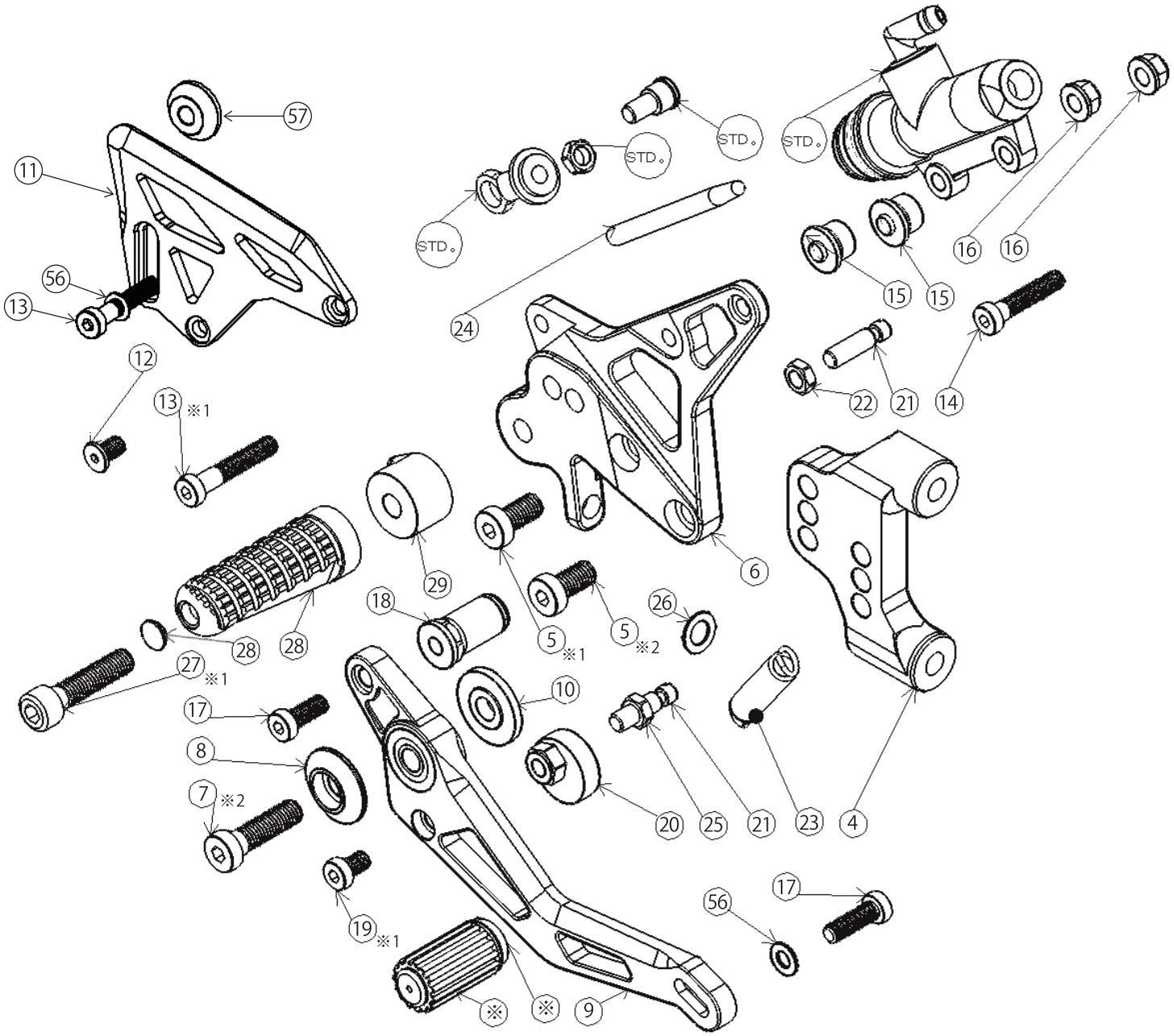

副品番	商品名	単価（税別）
-28	MFJ 対応ｶｯﾄﾊﾞｰ 70mm (ｴﾝﾄﾞｷｬｯﾌﾟ付き)	￥6,000
-09PO/WT/BK	ﾌﾞﾚｰｷﾍﾟﾀﾞﾙ(ﾍﾟﾀﾞﾙ先＋ﾍﾞｱﾘﾝｸﾞ含む)	￥17,060
-04PO/WT/BK	ﾍﾞｰｽﾌﾞﾗｹｯﾄR(1299)	￥10,740
-06PO/WT/BK	ｽﾃｯﾌﾟﾍﾞｰｽR(1299)	￥8,230
-11PO/WT/BK	ﾋｰﾙｶﾞｰﾄﾞR	￥7,200
-29PO/WT/BK	偏心ｶﾗｰ	￥2,000
-15PO/WT/BK	ﾏｽﾀｰｼﾘﾝﾀﾞｰｶﾗｰ	￥550
-20PO/WT/BK	ﾌﾞﾚｰｷﾍﾟﾀﾞﾙｽﾄｯﾊﾟｰﾍﾞｰｽ(1299)	￥1,700
-08	SUSﾍﾟﾀﾞﾙｶﾗｰO(5.2T)OUT	￥1,500
-10	SUSﾍﾟﾀﾞﾙｶﾗｰP(5T)IN	￥1,300
-21	ﾊﾞﾈﾎﾟｽﾄ	￥250
-16	ﾌﾗﾝｼﾞﾛｯｸﾅｯﾄM6	￥80
-24	SUSﾌﾟｯｼｭﾛｯﾄﾞ(75L)	￥1,030
-23	ﾘﾀｰﾝｽﾌﾟﾘﾝｸﾞ	￥470
-57	ヒートガードカラー	￥500

副品番	商品名	単価（税別）
-18	ﾌﾞﾚｰｷﾍﾟﾀﾞﾙSPLﾅｯﾄ(1299/L27)	￥950
-12	六角穴付き極低頭ﾎﾞﾙﾄ M6/L10	￥230
-19	六角穴付き低頭ﾎﾞﾙﾄ M6/L12	￥160
-17	六角穴付き低頭ﾎﾞﾙﾄ M6/L20	￥180
-14	六角穴付き低頭ﾎﾞﾙﾄ M6/L30	￥240
-13	六角穴付き低頭ﾎﾞﾙﾄ M6/L35	￥260
-05	六角穴付き低頭ﾎﾞﾙﾄ M8/L16	￥240
-07	六角穴付き低頭ﾎﾞﾙﾄ M8/L30	￥330
-27	SUSｷｬｯﾌﾟﾎﾞﾙﾄ M8/L35	￥80
-56	SUS 丸ﾜｯｼｬｰ M6×10.0×0.8	￥10
-26	SUS 丸ﾜｯｼｬｰ M8×16.0×1.2	￥20
-22,25	SUS 薄型ﾅｯﾄ M6R	￥30
※ops-1mkPO/WT/BK	ﾍﾟﾀﾞﾙ先可変 (M)＋ゴム S	￥2,010
※ops-rubber	ゴム S のみ	￥400

※1　中強度のﾈｼﾞﾛｯｸ剤（ﾛｯｸﾀｲﾄ242、243 推奨）を塗布してください。
※2　高強度のﾈｼﾞﾛｯｸ剤（ﾛｯｸﾀｲﾄ262、263 推奨）を塗布してください。