Z900RS フレームスライダー　取付要領書

この度はAELLA製品をお買い上げ頂き、誠にありがとうございます。
本製品の取り付けには、必ず専門の知識・技術を持たれる方が作業に当たって下さい。

AE-68134
参考作業時間：0.5h

まず車体を平坦な場所にてリアスタンド等で固定し、エンジンの下部にジャッキ等をそえて下さい。
※マフラー部分には当たらない様にして下さい。

■右（ブレーキ）側左（クラッチ）側　共通

①ベースプレート取付位置の純正ボルトを外して下さい。

②スライダーヘッド部一式を一旦取り外し、ベースプレートを取り付けて下さい。
⑩、⑪、⑯、⑰を締め付け後、付属のボルト穴カバーを付けて下さい。
※締め付けトルク：45Nm 分解図 ⑩ ⑪ ⑯ ⑰

③スライダーヘッド部一式を取り付けて下さい。
※ネジロック（中強度）、締め付けトルク：18Nm 分解図 ① ⑮

Rh（ブレーキ側）取付位置



Lh（クラッチ側）取付位置



アルマイト製品について

・アルミニウムの表面を電気化学的に酸化させ、皮膜を生成させたものです。
・着色アルマイトについては塗装の様な微妙な調色はできません。 また使用するアルミの材料によっても色が違ってきます。
・着色アルマイトは、紫外線、熱、薬品、洗剤などの要因で色褪せやひび割れが発生します。
・アルマイト厚みは、0．005mm～0．02mmと非常に薄い為、部品同士が擦れる箇所や
　乗車時にブーツが擦れる箇所で摩耗し下地のアルミ表面が現れます。
・アルマイト処理を行う際に部品を保持する部分（接点）には色が付かない場合があります。

Z900RS フレームスライダー 分解図

Lh（クラッチ側）

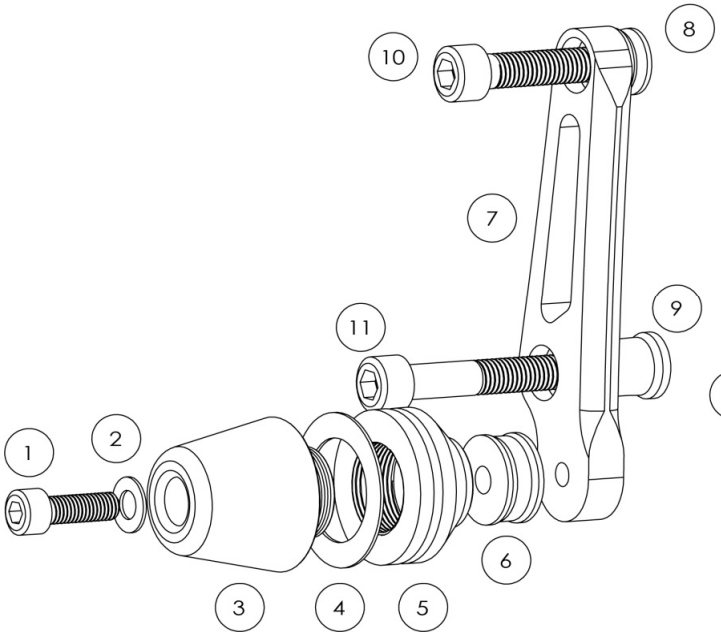

Rh（ブレーキ側）

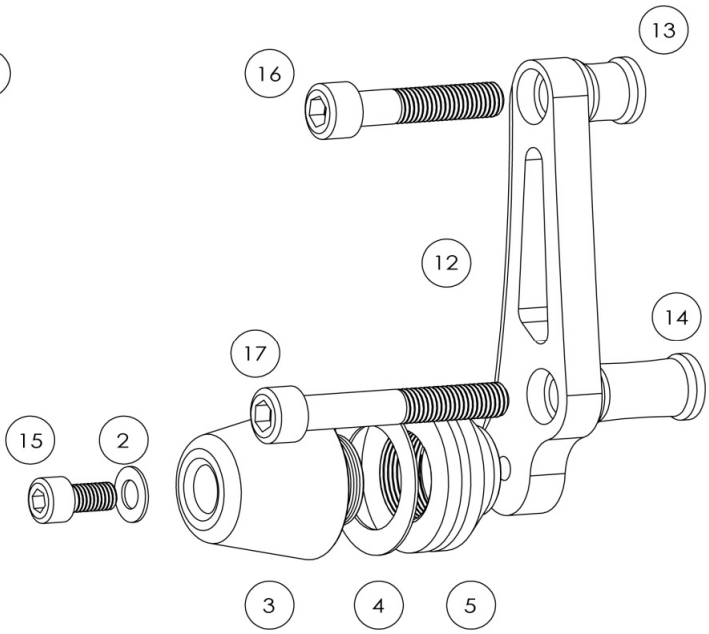

No.	パーツ名	数量	備考	No.	パーツ名	数量	備考
1	六角穴付きボルトM8L30	1	※1	10	六角穴付きボルトM10L40	1	
2	SUS ワッシャ M8	2		11	六角穴付きボルトM10L60	1	
3	スライダーヘッド	2		12	ベースプレートR	1	
4	アルミワッシャ	2		13	ベースカラー 20mm	1	
5	スライダーアルミベース	2		14	ベースカラー 36.6mm	1	
6	スペーサーカラー 12mm	1		15	六角穴付きボルトM8L15	1	
7	ベースプレートL	1		16	六角穴付きボルトM10L50	1	
8	ベースカラー 7.7mm	1		17	六角穴付きボルトM10L75	1	
9	ベースカラー 25mm	1		付属	ボルト穴カバー	4	※2

※1：ネジロック剤塗布（ロックタイト242、243 中強度推奨）
※2：⑩、⑪、⑯、⑰のボルトを締め付け後、各ボルトの穴につけてください。