Monster（937） ライディングステップキット Lh （左側）

商品番号：AE-10100

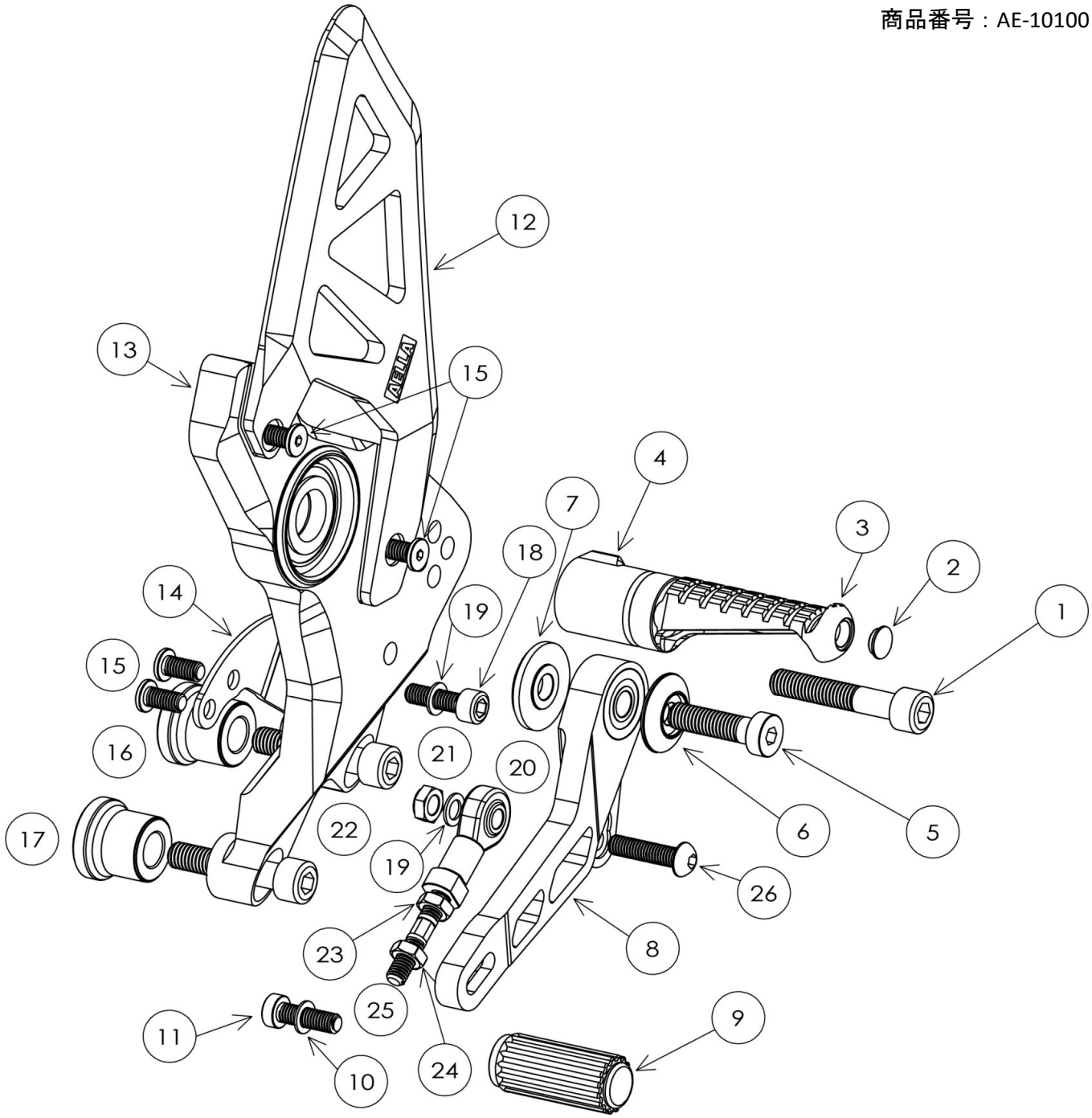

No.	パーツ名	数量	備考	No.	パーツ名	数量	備考
1	六角穴付きボルトM8L45	1	※1	14	マフラーステー	1	
2	ステップバーエンドキャップ	1		15	六角穴付き極低頭ボルトM6L12	4	※1
3	カットタイプ ステップバー77mm	1		16	ベースブラケットカラー L / L12.2	1	※3
4	ステップバー偏心カラー	1		17	ベースブラケットカラー L / L21	1	※3
5	六角穴付き低頭ボルトM8L30	1	※2	18	六角穴付きボルトM6L20	1	
6	SUSﾍﾟﾀﾞﾙｶﾗｰO(5.2T)	1		19	SUS ワッシャ M6（小）	2	
7	SUSﾍﾟﾀﾞﾙｶﾗｰQ(4T)	1		20	ロッドエンド♀6 逆ネジ	1	
8	チェンジペダル	1		21	薄型ロックナット M6	1	
9	ペダル先M可変ゴム付	1		22	六角穴付きボルトM10L40	2	※1
10	SUS 丸ワッシャ M6	1		23	M6ナット 逆ネジ	1	
11	六角穴付き低頭ボルトM6L20	1	※1	24	M6ナット（3種）	1	
12	ヒールガード L	1		25	ターンバックル L47	1	
13	ベースブラケット L	1		26	六角穴付きボタンボルトM6L22	1	

※1：ネジロック剤塗布（ロックタイト243、ビブラタイト121 中強度相当推奨）
※2：ネジロック剤塗布（ロックタイト263、ビブラタイト140 高強度相当推奨）
※3：純正のM10ワッシャ（2枚）は使用しません。

Monster（937） ライディングステップキット Rh （右側）

商品番号：AE-10100

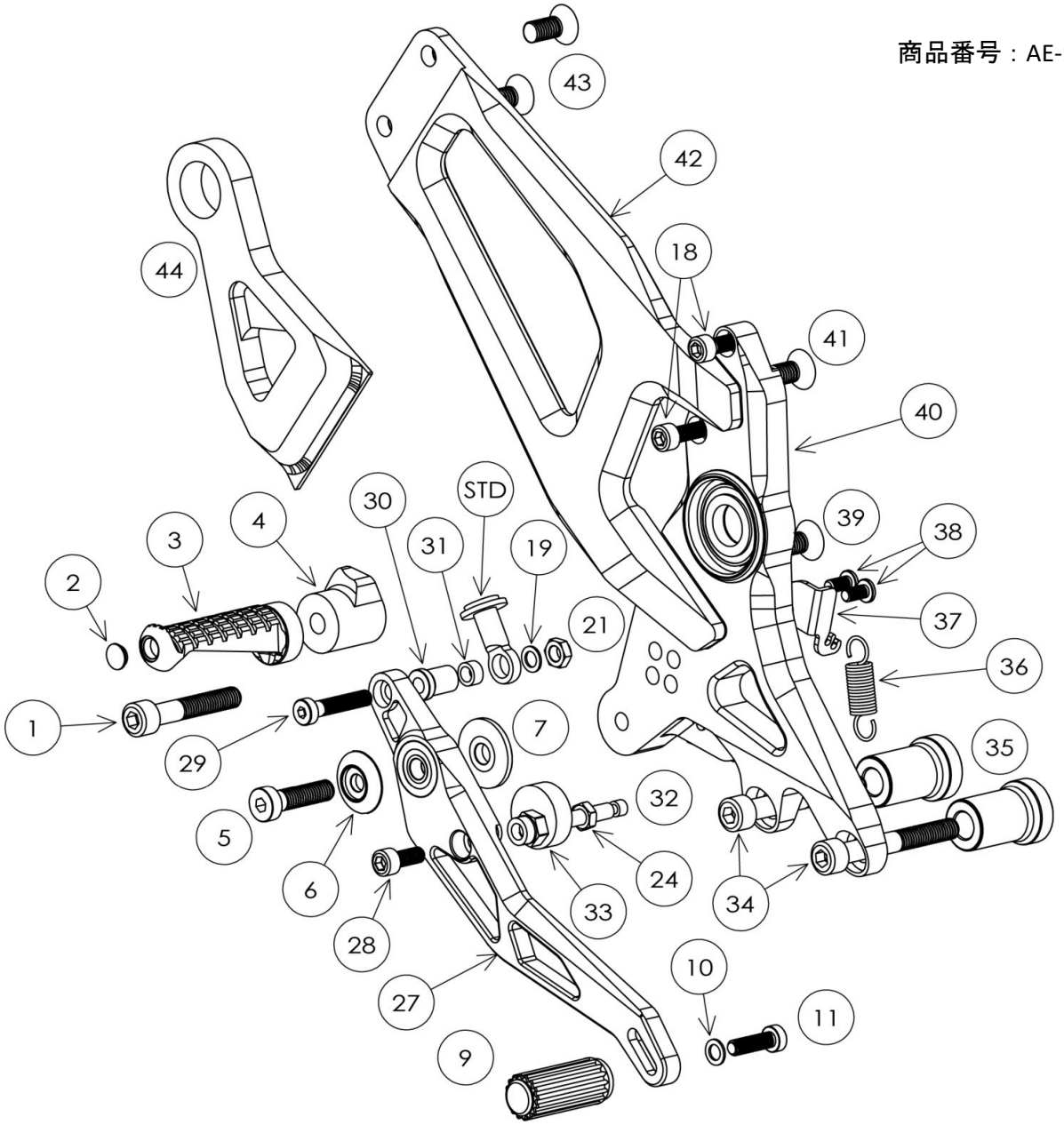

No.	パーツ名	数量	備考	No.	パーツ名	数量	備考
1	六角穴付きボルトM8L45	1	※1	30	ピロカラー 16mm	1	
2	ステップバーエンドキャップ	1		31	ロッドエンドカラー	1	
3	カットタイプ ステップバー77mm	1		32	ばねポスト M6L20	1	
4	ステップバー偏心カラー	1		33	ブレーキペダルストッパー	1	
5	六角穴付き低頭ボルトM8L30	1	※2	34	六角穴付きボルトM10L55	2	
6	SUSﾍﾟﾀﾞﾙｶﾗｰO(5.2T)	1		35	ベースブラケットカラー R / L35	2	
7	SUSﾍﾟﾀﾞﾙｶﾗｰQ(4T)	1		36	リターンスプリング	1	
9	ペダル先M可変ゴム付	1		37	スイッチステー	1	
10	SUS 丸ワッシャ M6	1		38	六角穴付き極低頭ボルトM5L10	2	※1
11	六角穴付き低頭ボルトM6L20	1	※1	39	六角穴付き皿ボルトM8L20	1	※2
18	六角穴付きボルトM6L20	2	※1	40	ベースブラケット R	1	
19	SUS ワッシャ M6（小）	1		41	六角穴付き皿ボルトM8L16	1	※2
21	薄型ロックナット M6	1		42	マフラーステー(ベース)	1	
24	M6ナット（3種）	1		43	六角穴付き皿ボルトM8L18	2	※2
27	ブレーキペダル	1		44	マフラーステー(先端)	1	
28	六角穴付きボルトM6L15	1		STD	ロッドエンド	1	
29	六角穴付き低頭ボルトM6L30	1					

※1：ネジロック剤塗布（ロックタイト243、ビブラタイト121 中強度相当推奨）
※2：ネジロック剤塗布（ロックタイト263、ビブラタイト140 高強度相当推奨）
※3：STD⇒純正ステップに付いている部品を使用する。