V4 PANIGALE ライディングステップキット Lh（左側） AE-10106

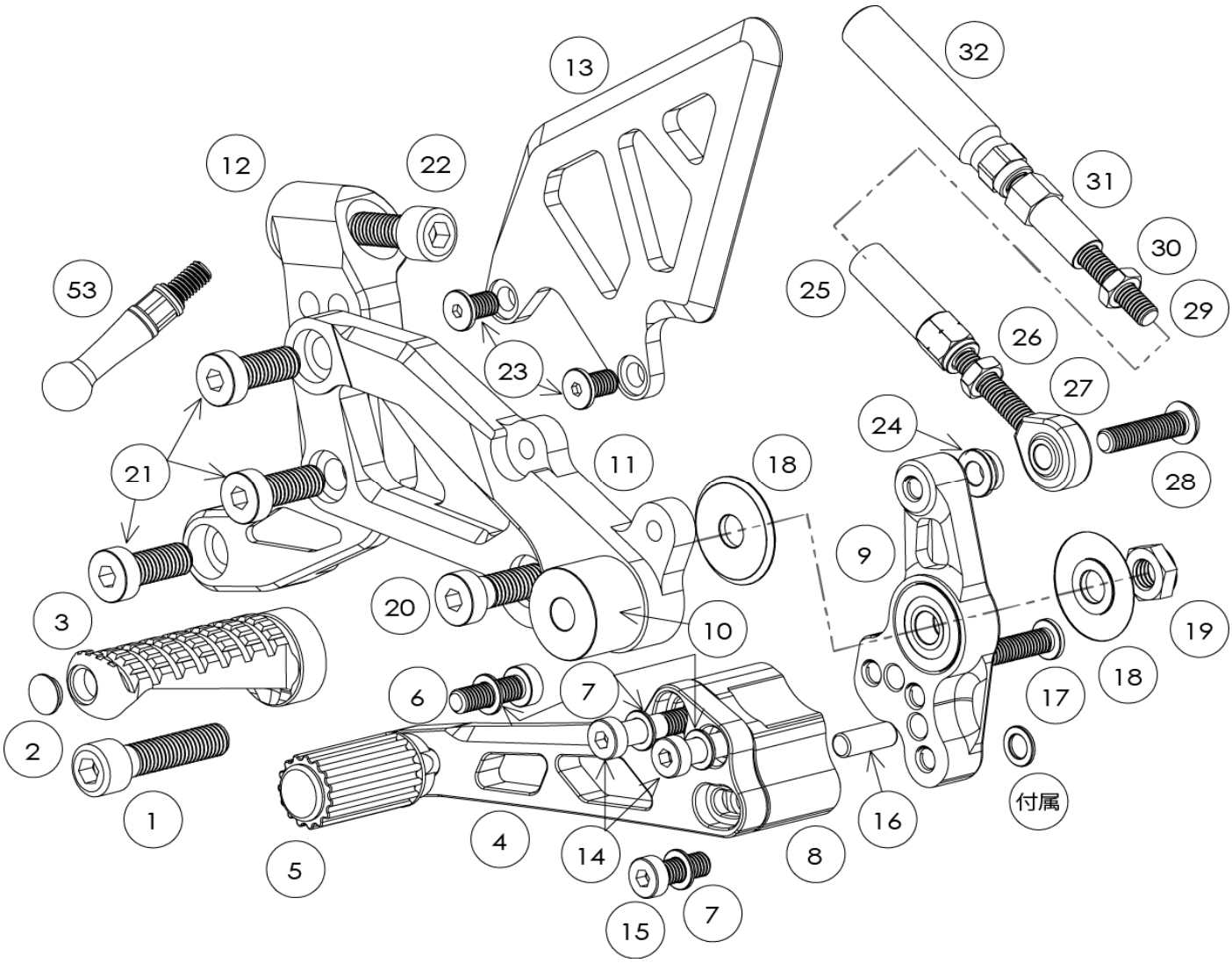

No.	パーツ名	数量	備考	No.	パーツ名	数量	備考
1	キャップスクリューM8L35	1	※1	19	薄型ロックナット M8	1	※2
2	バーエンドキャップ	1		20	六角穴付き低頭ボルトM8L30	1	
3	カットタイプ ステップバー 70mm	1		21	六角穴付き低頭ボルトM8L20	3	※2
4	チェンジペダル	1		22	キャップスクリューM8L20	1	※2
5	ペダル先S可変ゴム付	1		23	六角穴付き極低頭ボルトM6L10	2	※1
6	六角穴付き低頭ボルトM6L20	1	※1	24	ピロカラー 3mm	1	
7	SUS 丸ワッシャ M6	4		25	シフトロッド 38mm	1	
8	チェンジペダル(ゲタ)	1		26	三種ナット M6(逆ﾈｼﾞ)	1	
9	チェンジペダルアーム	1		27	ロッドエンド M6(逆ﾈｼﾞ)	1	
10	ステップバー偏心カラー	1		28	六角穴付きボタンボルトM6L22	1	※2
11	ステップベース L	1		29	鉄 ホーローセット M6L65	1	
12	ベースブラケット L	1		30	三種ナット M6	1	
13	ヒールガード L	1		31	高ナット M6L25	1	
14	六角穴付き低頭ボルトM6L40	2	※1	32	シフトロッド 60mm	1	
15	六角穴付き低頭ボルトM6L16	1	※1	53	サイドスタンド アシストフック	1	※1
16	ダウエルピン φ6L16	1		付属	ピロカラー 2mm(WT)	1	
17	六角穴付き極低頭ボルトM6L20	1	※1	付属	SUS ワッシャ M6	1	※3
18	SUSﾍﾟﾀﾞﾙｶﾗｰC(2T)OUT	2					

※1:ネジロック剤塗布(ロックタイト243、ビブラタイト121 中強度相当推奨)
※2:ネジロック剤塗布(ロックタイト263、ビブラタイト140 高強度相当推奨)
※3:逆チェンジ仕様時に使用

V4 PANIGALE ライディングステップキット Rh（右側） AE-10106

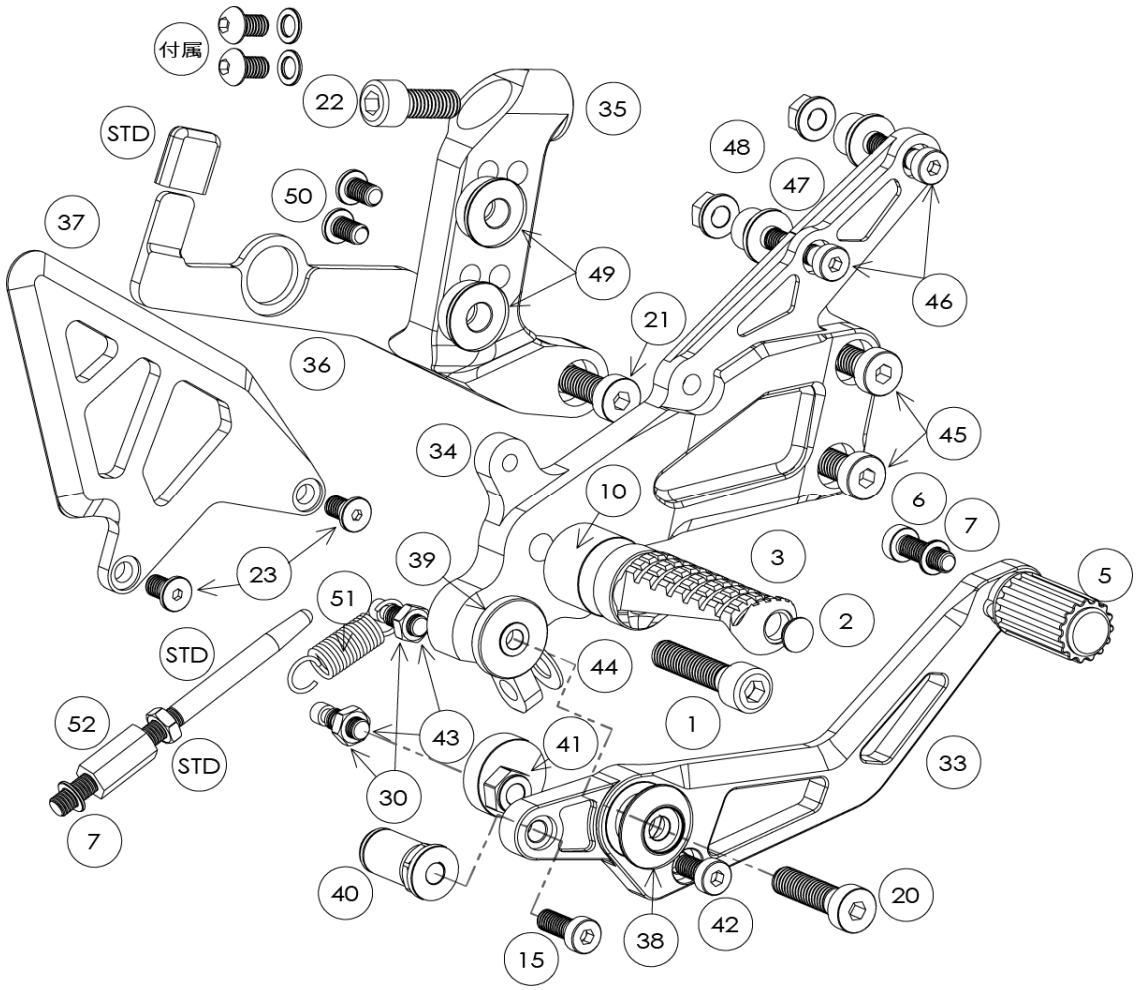

No.	パーツ名	数量	備考	No.	パーツ名	数量	備考
1	キャップスクリューM8L35	1	※1	39	SUSﾍﾟﾀﾞﾙｶﾗｰP(5T)IN	1	
2	バーエンドキャップ	1		40	ブレーキペダル SPナット	1	
3	カットタイプ ステップバー 70mm	1		41	ブレーキペダルストッパー	1	
5	ペダル先S可変ゴム付	1		42	六角穴付き低頭ボルトM6L12	1	
6	六角穴付き低頭ボルトM6L20	1	※1	43	ばねポストM6L20	2	※1
7	SUS 丸ワッシャ M6	2		44	SUS ワッシャ M8	1	
10	ステップバー偏心カラー	1		45	六角穴付き低頭ボルトM8L25	2	※1
15	六角穴付き低頭ボルトM6L16	1	※1	46	六角穴付き低頭ボルトM6L30	2	
20	六角穴付き低頭ボルトM8L30	1	※2	47	マスターシリンダーカラー	2	
21	六角穴付き低頭ボルトM8L20	1	※2	48	フランジロックナット M6	2	
22	キャップスクリューM8L20	1	※2	49	ステップベースカラー	2	
23	六角穴付き極低頭ボルトM6L10	2	※1	50	六角穴付き極低頭ボルトM6L16	2	※1
30	三種ナット M6	2		51	リターンスプリング	1	
33	ブレーキペダル	1		52	六角スペーサー	1	
34	ステップベース R	1		STD	ヒートガードステーキャップカバー	1	※3
35	ベースブラケット R	1		STD	プッシュロッド＋M6ナット	1	※3
36	ヒートガードステー（カラー付）	1		付属	六角穴付きボタンボルトM6L10 ＋ ﾜｯｼｬ	各2	※4
37	ヒールガード R	1		付属	グロメットカラーM5L6	1	※4
38	SUSﾍﾟﾀﾞﾙｶﾗｰO(5.2T)OUT	1		付属	六角穴付きボタンボルトM5L30	1	※4

※1：ネジロック剤塗布（ロックタイト243、ビブラタイト121　中強度相当推奨）
※2：ネジロック剤塗布（ロックタイト263、ビブラタイト140　高強度相当推奨）
※3：STD　⇒ 純正部品を再使用
※4：V4Rへ装着時に使用