Streetfighter V4　アルミ削り出し可変ハンドルバー

『取付要領書』

AE-27050
参考作業時間：40min

■この度はAELLA製品をお買い上げ頂き、誠にありがとうございます。
本製品の取り付けには、必ず専門の知識・技術を持たれる方が作業に当たって下さい。

①純正のハンドルよりスロットグリップ、右・左スイッチ、バーエンド、ブレーキ及びクラッチマスターシリンダーを取り外す。この際マスターのフルード漏れにご注意下さい。
※スイッチボックスの取り外しには特殊工具が必要です。(純正品番：88713．4967)

②アエラ製ハンドルバーのセンター部(クランプ部)を仮止めして下さい。
※取り付ける向きに注意して下さい。別紙参照。

③角度調整用スペーサーを任意の位置に取り付け、ピンを差し込んで下さい。
※角度については別紙をご参照下さい。

④ハンドルバーの左右に注意してハンドルバーを付属のボルト(M12×30 P＝1．5)で仮止めして下さい。
※バーに同じ径の穴が2つ開いている方がR(ブレーキ側)です。

⑤スロットグリップ、右・左スイッチ、バーエンド、ブレーキ及びクラッチマスターシリンダーを仮止めして下さい。

⑥干渉に注意してポジションを調整して下さい。ハンドルロックが作動するかどうかもご確認下さい。
※ハンドルの絞り角度や高さの調整によっては、フューエルタンク等に干渉する場合があります。
※すべての部品が仮止めの為、無理な力を加えない様に注意して下さい。

⑦ポジションが決まりましたら、最初にアッパークランプボルトを本締めして下さい。

⑧次に角度調整用スペーサー部の取り付けネジを本締めして下さい。
この際、ハンドルバーを軽く補助しながら締め付けて下さい。
※ネジロック剤を使用：ロックタイト243(中強度)相当推奨
※締め付けトルク：60N･m

⑨残り全てのネジを本締めして下さい。

⑩最後に各部の締め付け確認、及び各部の干渉を確認して下さい。
※初回走行後を含め、定期的にネジの緩みなどを点検して下さい。
※トランスポーター等に積まれる場合、無理な力が加わりゆがみ・変形の恐れがございますのでハンドルバー部を固定しないで下さい。

〇ハンドルバーと立ち上がり部の固定ボルト
ネジロック剤使用：ロックタイト243(中強度)相当推奨。 締め付けトルク：18N･m
※出荷時はネジロック剤を塗布し組立済みです。
※キャップボルトの穴はめっきが非常にのりにくい為、雨水等が残った場合すぐに錆びてしまいます。水分が残らない様にして頂くか、付属のボルト穴カバーをご使用下さい。
〇ハンドルの交換により、車検証記載の車幅と±20mm以上の変更があった場合は車検時に構造変更の届けが必要になる場合があります。

アルマイト製品について

・アルミニウムの表面を電気化学的に酸化させ、皮膜を生成させたものです。
・着色アルマイトについては塗装の様な微妙な調色はできません。 また使用するアルミの材料によっても色が違ってきます。
・着色アルマイトは、紫外線、熱、薬品、洗剤などの要因で色褪せやひび割れが発生します。
・アルマイト厚みは、0．005mm～0．02mmと非常に薄い為、部品同士が擦れる箇所や乗車時にブーツが擦れる箇所で摩耗し下地のアルミ表面が現れます。
・アルマイト処理を行う際に部品を保持する部分(接点)には色が付かない場合があります。

20240930

株式会社 AELLA
〒612-8473 京都市伏見区下鳥羽広長町218　TEL：075-622-7439

Streetfighter V4　角度調整方法

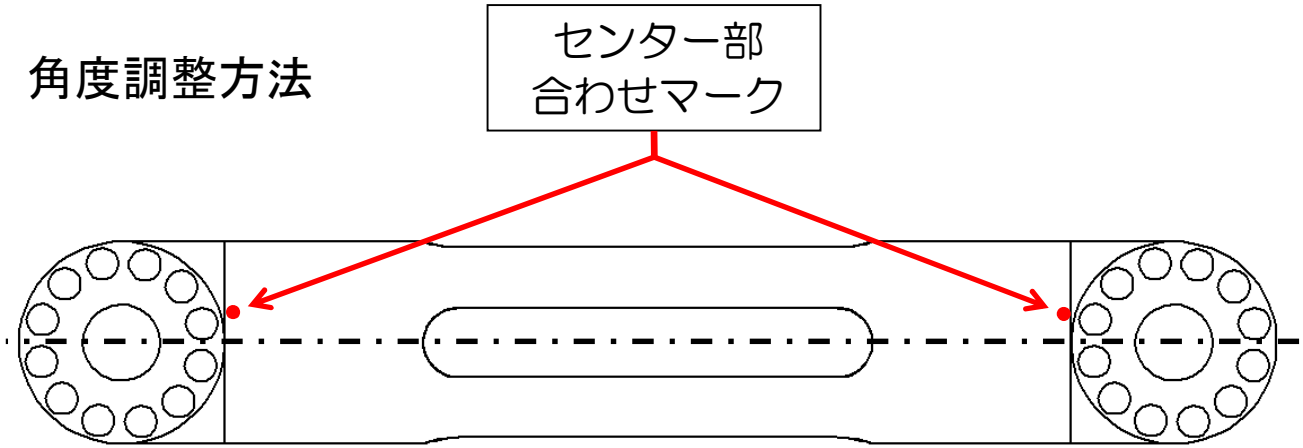

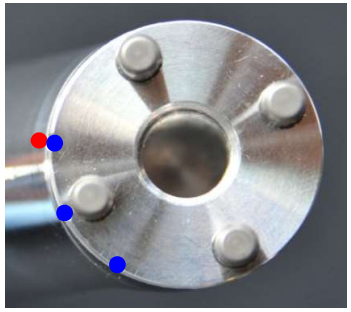

１７度

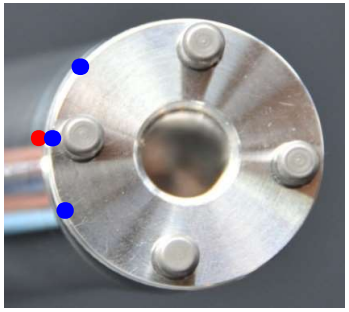

１９度

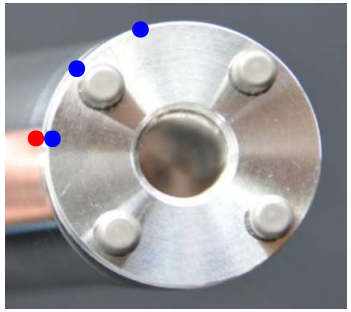

２１度

1）センター部合わせマークが進行方向（前方）にくる様に取り付ける。

2）スペーサー合わせマークを設定したい角度に合わせピンを4本差し込む。
※上図参照

3）立ち上がり合わせマークとセンター部合わせマークが合うようにはめ込む。
※右図参照

※標準仕様（2mm）の他にオプションで7、9、12mmのスペーサーもご用意しております。



（例）設定１９度

Streetfighter V4　アルミ可変ハンドル　分解図

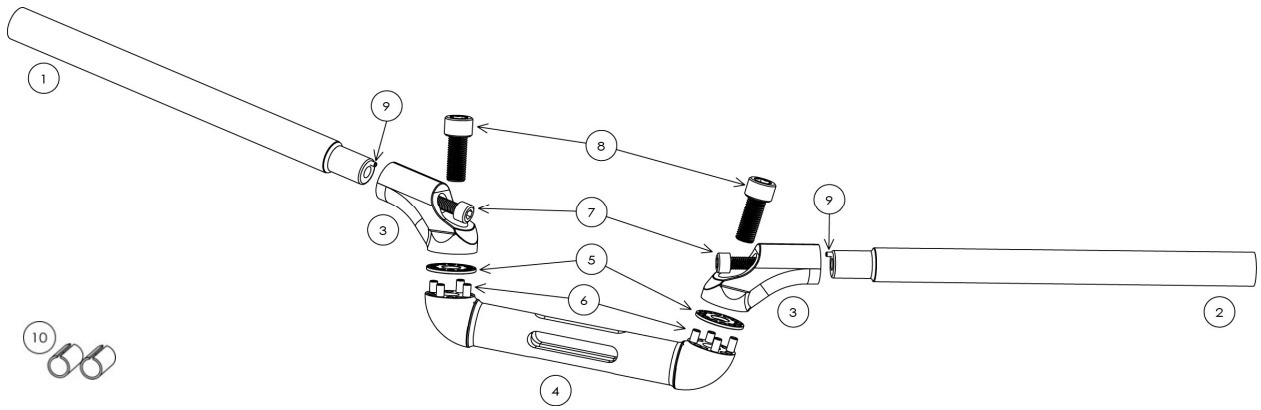

No.	パーツ名	数量	備考
1	ハンドルバー Rh	1	
2	ハンドルバー Lh	1	
3	立ち上げ部（左右共通）	2	
4	センター部	1	
5	スペーサー2mm	2	
6	ダウエルピン φ5L15	8	
7	キャップボルト M8L25	2	※1
8	SCM キャップボルト M12L30	2	※1
9	スプリングピン φ2．5L10	2	
10	バーエンド用スリーブ	2	

※1：ネジロック剤塗布（ロックタイト243、ビブラタイト121　中強度相当推奨）

パーツ名	数量	単価
スペーサー 7mm	2	885
ダウエルピン φ5L20	8	上記に含む
SCM キャップボルト M12L35	2	740

パーツ名	数量	単価
スペーサー 9mm	2	885
ダウエルピン φ5L22	8	上記に含む
SCM キャップボルト M12L35	2	740

パーツ名	数量	単価
スペーサー 12mm	2	885
ダウエルピン φ5L25	8	上記に含む
SCM キャップボルト M12L40	2	740

※上記、オプションにてお買い求め頂けます。

20240930

株式会社 AELLA
〒612-8473 京都市伏見区下鳥羽広長町218　TEL：075-622-7439