# ブレーキレバーガード＆バーエンドスライダーセット

この度は、弊社製品をお買い上げ頂きまして有り難うございます。使用の際には下記事項を遵守頂きますようお願い致します。取り付け前には、必ず商品内容をお確かめ下さい。万一お気付きの点がございましたら弊社までご連絡下さい。

商品番号：
AE-15005（Φ14～15）
AE-15006（Φ16～17）
AE-15007（Φ18～19）
AE-15011（PANIGALE V4）
AE-15014(PANIGALE V2'25)
参考作業時間：15min

## ご使用前にお読みください

・本製品の取り付けには純正のワークショップマニュアルが必要です。工具等の設備、技術や知識が不十分な場合は専門店へ作業をご依頼してください。
・本製品を取り付け使用し、本製品以外の部品に不具合が発生しても保証は負いかねます。



## ⚠ 取り付けにあたってのご注意

・走行直後は、各パーツが熱くなり火傷の危険性があります、必ず冷えている状態で作業を行って下さい。
・作業は必ず安全な場所で車体を安定させ、十分注意して作業を行って下さい。
・メンテナンス不良、取り付け作業上の不備、誤った使用での保証は致しません。
・本製品の取り付け後の返品はお受けできません。
・金属部品のエッジ、角などには注意して下さい。
・部品の曲がり、変形などが発生した場合は速やかに補修を行って下さい。
・組み付け作業を行う際はメーカー発行のサービスマニュアル（整備要領書）を熟読して下さい。
※締め付け参考トルクはネジが緩まない事を保証するものではありません。
※取り付け後、走行中の振動によって必ずネジは緩みます定期的に点検、増し締めを行って下さい。
※何か問題が発生した場合は、速やかに使用を中止し、カスノモーターサイクル アエラ事業部までご連絡下さい。

## アルマイト製品について

・アルミニウムの表面を電気化学的に酸化させ、皮膜を生成させたものです。
・着色アルマイトについては塗装の様な微妙な調色はできません。 また使用するアルミの材料によっても色が違ってきます。
・着色アルマイトは、紫外線、熱、薬品、洗剤などの要因で色褪せやひび割れが発生します。
・アルマイト厚みは、0．005mm～0．02mmと非常に薄い為、部品同士が擦れる箇所や乗車時にブーツが擦れる箇所で摩耗し下地のアルミ表面が現れます。
・アルマイト処理を行う際に部品を保持する部分（接点）には色が付かない場合があります。
以上はアルマイト処理の性質で避けられない為、クレーム対象にはなりません。予めご了承下さい。

株式会社 AELLA
〒612-8473 京都市伏見区下鳥羽広長町218 TEL：075-622-7439

# ブレーキレバーガード＆バーエンドスライダーセット

AELLA

## ～商品内容～




| 番号 | 部品名 | 数量 | 番号 | 部品名 | 数量 |
|---|---|---|---|---|---|
| 1 | ベース | 1 | 12 | キャップボルト M6×50 | 2 |
| 2 | ガード | 1 | 13 | M6ワッシャー | 2 |
| 3 | カラー 12mm | 1 | 14 | 極低頭ボルト M5×6 | 2 |
| 4 | カラー 6mm | 1 | 15 | 平行ピン 2×8 | 4 |
| 5 | アンカー | 1 | 16 | 平行ピン 2×10 | 4 |
| 6 | アンカーナット | 1 | 17 | 平行ピン 2×12 | 4 |
| 7 | スライダーベース | 1 | 18 | 平行ピン 2×15 | 4 |
| 8 | スライダーヘッド | 2 | 19 | 平行ピン 2×20 | 4 |
| 9 | アルミワッシャー | 2 | 20 | 平行ピン 2×22 | 4 |
| 10 | シャフト | 1 | 21 | AELLA エッチングプレート | 2 |
| 11 | キャップボルト M6×65 | 1 | ※ | 変換スリーブ | 1 |

※変換スリーブは⑤アンカーにはめた状態でAE-15014にのみ付属されます。

AE-15005（Φ14～15）　AE-15006（Φ16～17）　AE-15007（Φ18～19）　AE-15011（Rh Φ18 Lh Φ16）

AE-15014（PANIGALE V2'25-）

商品の詳細につきましてはQRコードを読み込みご確認ください。

AELLA
株式会社 AELLA
〒612-8473 京都市伏見区下鳥羽広長町218 TEL:075-622-7439

# ブレーキレバーガード＆バーエンドスライダーセット
# 取付要領書

AELLA

・車両のハンドルバーエンド部を取り外し、下図を参考にレバーガードを取り付けます。

**⚠ 警告**

・付属のカラー（③、④）を使用しブレーキレバーとレバーガードの隙間を15mm以上確保してください。
またレバーを動作させ干渉が無いかご確認ください。
・グリップラバーとレバーガードの隙間を2mm以上確保してください。また、グリップラバーは使用により伸びたり
位置が変わる事がありますので定期的に確認してください。

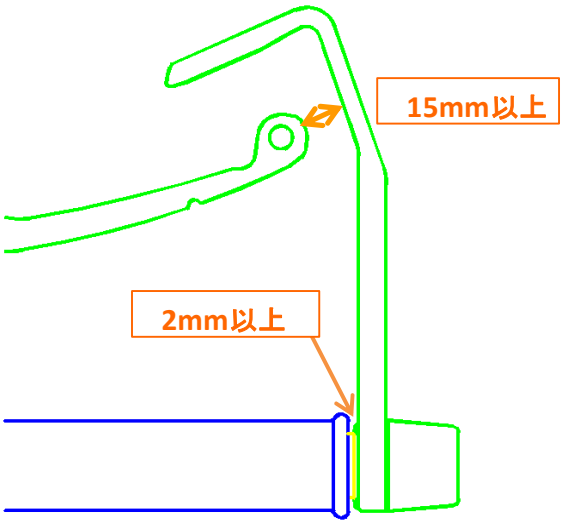


・キット付属のカラー（③、④）、別売りのハンドルバーエンドチタンカラー：（AT-W0007）をご使用の場合に使用する
ボルト、ピンは下記表を参照して選定してください。

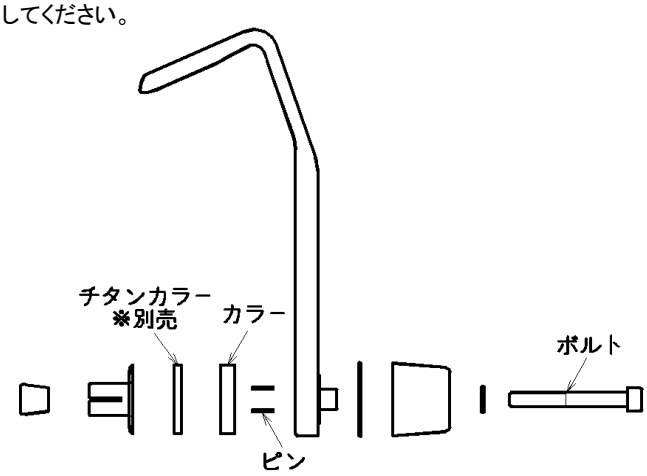


| チタンカラー（AT-W0007）有無 | 無 | 有 | 無 | 有 | 無 | 有 |
|---|---|---|---|---|---|---|
| カラー長さ | 0mm | 0mm | 6mm | 6mm | 12mm | 12mm |
| ピン長さ | 8mm | 10mm | 12mm | 15mm | 20mm | 22mm |
| ボルト長さ | 50mm | 50mm | 50mm | 65mm | 65mm | 65mm |

※ チタンカラー：（AT-W0007）の厚みは3mmです。

・キャップボルト M6を規定トルクで締め付けます。

規定トルク：7Nm

**⚠ 注意**

・取り外しの際、⑤アンカーに⑥アンカーナットが食い込んで取り外せない場合があります。ボルトを数回転緩めた後、
ボルトの頭を押し込み⑤アンカーに⑥アンカーナットの食い込みを外してください。
ボルトを緩め過ぎると⑥アンカーナットが脱落します。

AELLA
株式会社 AELLA
〒612-8473 京都市伏見区下鳥羽広長町218　TEL：075-622-7439




・左側にバーエンドスライダーを取り付け、⑫キャップボルトM6×50を規定トルクで締め付けます。

規定トルク：10Nm




・スロットルが引っ掛かりなく操作出来るか確認してください。

・組み立て後、すべての作業箇所にネジの緩みや組み間違えが無いか今一度ご確認ください。

## 分解要項

・②ガード部分を取り外す場合、㉑AELLAエッチングプレートが両面テープで貼り付けられていますので剥がし、
⑭極低頭M5×6を取り外します。
※本体にキズが入らない様に注意してください。







・組み立ての際は⑭極低頭M5×6を規定トルクで締め付けます。

規定トルク：3N･m
※ネジロック中強度塗布

・㉑AELLAエッチングプレートを貼り付けます。

**⚠ 警告**

**取り付け後、走行中の振動によってネジが緩む場合があります。走行前に点検を行い規定トルクでの増し締めを行って下さい。**

20250730

株式会社 AELLA
〒612-8473 京都市伏見区下鳥羽広長町218　TEL：075-622-7439