㊲～㊶及び㊼、㊽は組込済パーツのため、通常単品では販売していません。

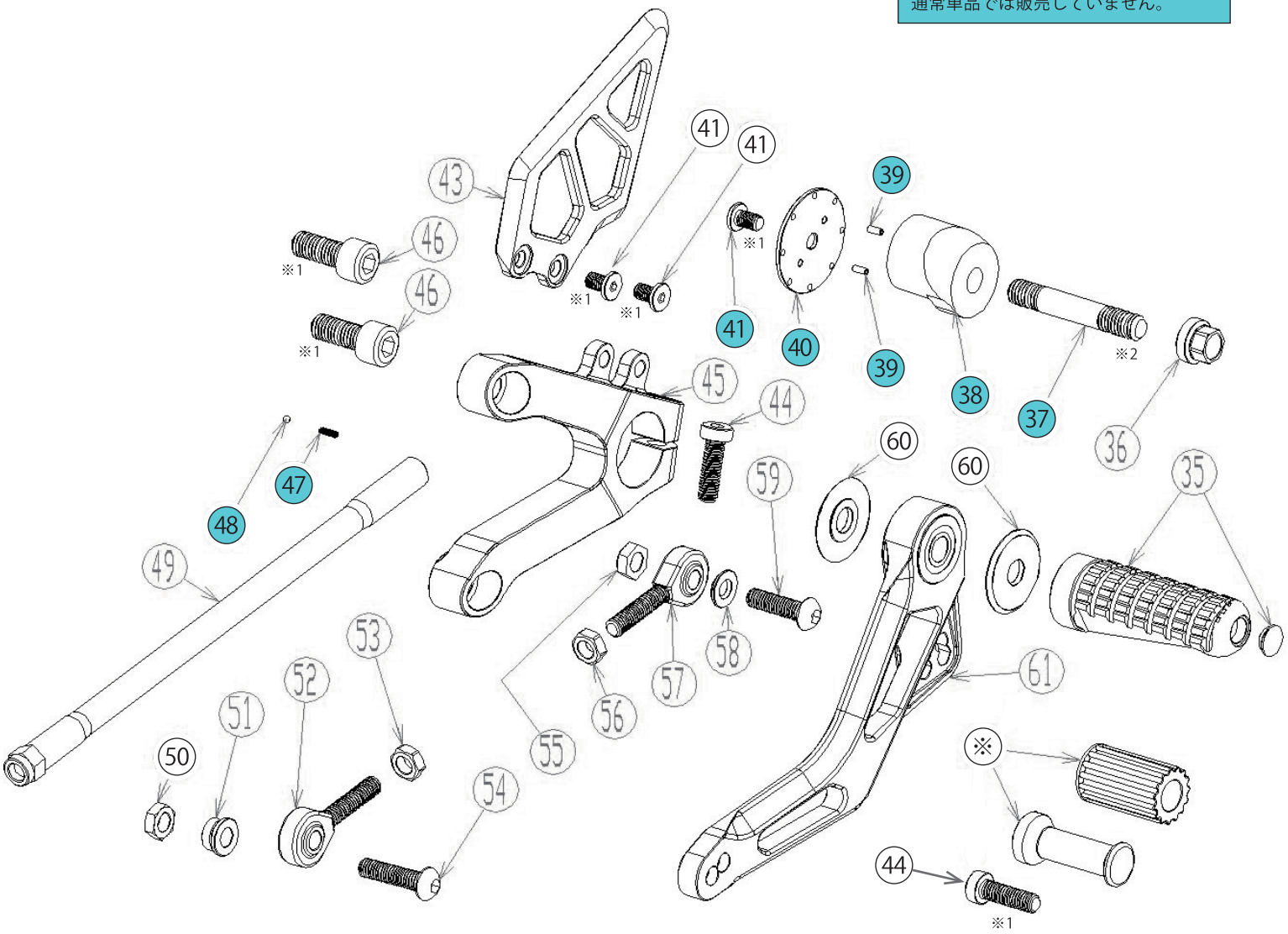

副品番	商品名	単価（税別）
-35	MFJ 対応ｶｯﾄﾊﾞｰ 70mm (ｴﾝﾄﾞｷｬｯﾌﾟ付)	￥6,000
-61PO/WT/BK	ﾁｪﾝｼﾞﾍﾟﾀﾞﾙA(1098/ﾍﾞｱﾘﾝｸﾞ込)	￥13,300
-45PO/WT/BK	ｽﾃｯﾌﾟﾍﾞｰｽL(998)	￥16,400
-43PO/WT/BK	ﾋｰﾙｶﾞｰﾄﾞL	￥4,200
-38PO/WT/BK	偏心ｶﾗｰ	￥2,300
-58PO/WT/BK	ｱﾙﾐｶﾗｰB(13.8/L2)	￥500
-51PO/WT/BK	ｱﾙﾐｶﾗｰB(13.8/L6)	￥600
-60	SUSﾍﾟﾀﾞﾙｶﾗｰ(2T)OUT	￥1,100
-39	ﾛｰﾙﾋﾟﾝ M2	￥10
-40	偏心ｶﾗｰｷｬｯﾌﾟ	￥1,200
-47	ｽﾌﾟﾘﾝｸﾞ	￥80
-48	ﾎﾟﾘｶｰﾎﾞﾈｰﾄﾎﾞｰﾙ(2mm)	￥130
-36	SCMﾌﾗﾝｼﾞﾛｯｸﾅｯﾄM8/L9.5	￥900
-49WT	ｼﾌﾄﾛｯﾄﾞ(L205)	￥4,700

aa

副品番	商品名	単価（税別）
-57	ﾛｯﾄﾞｴﾝﾄﾞ	￥1,500
-52	ﾛｯﾄﾞｴﾝﾄﾞ	￥1,500
-41	六角穴付き極低頭ﾎﾞﾙﾄ M5/L8	￥220
-44	六角穴付き低頭ﾎﾞﾙﾄ M6/L20	￥180
-59	SUSﾎﾞﾀﾝﾎﾞﾙﾄ M6/L22	￥90
-54	SUSﾎﾞﾀﾝﾎﾞﾙﾄ M6/L25	￥90
-20	SUSﾎﾞﾀﾝﾎﾞﾙﾄ M6/L45	￥150
-46	SUSｷｬｯﾌﾟﾎﾞﾙﾄ M8/L20	￥60
-37	SUSｽﾀｯﾄﾞﾎﾞﾙﾄ M8/L50	￥600
-56	SUS 薄型ﾅｯﾄ M6L	￥80
-53	SUS 薄型ﾅｯﾄ M6R	￥30
-50	薄型ﾛｯｸﾅｯﾄ M6	￥50
※ops-1mkPO/WT/BK	ﾍﾟﾀﾞﾙ先可変 (M)＋ゴム S	￥2,010
※ops-rubber	ゴム S のみ	￥400

※1　中強度のﾈｼﾞﾛｯｸ剤（ﾛｯｸﾀｲﾄ242、243 推奨）を塗布してください。
※2　高強度のﾈｼﾞﾛｯｸ剤（ﾛｯｸﾀｲﾄ262、263 推奨）を塗布してください。